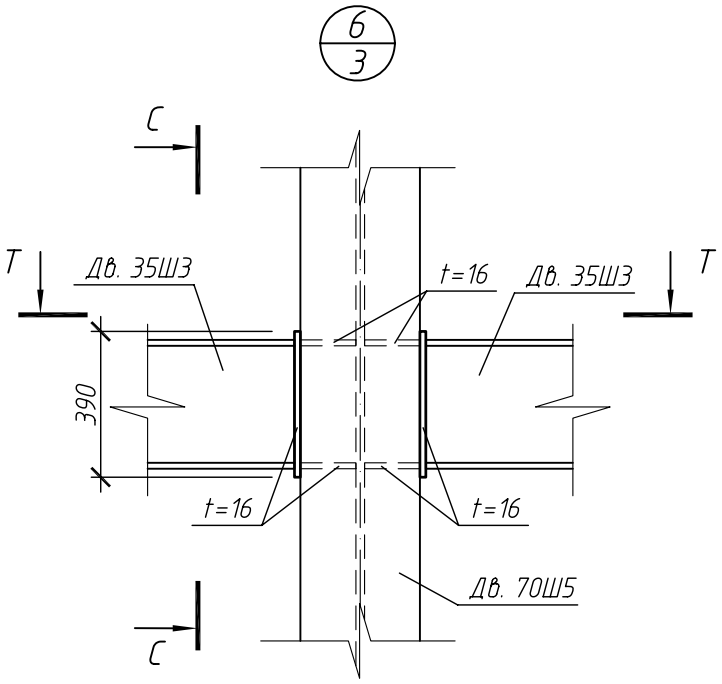

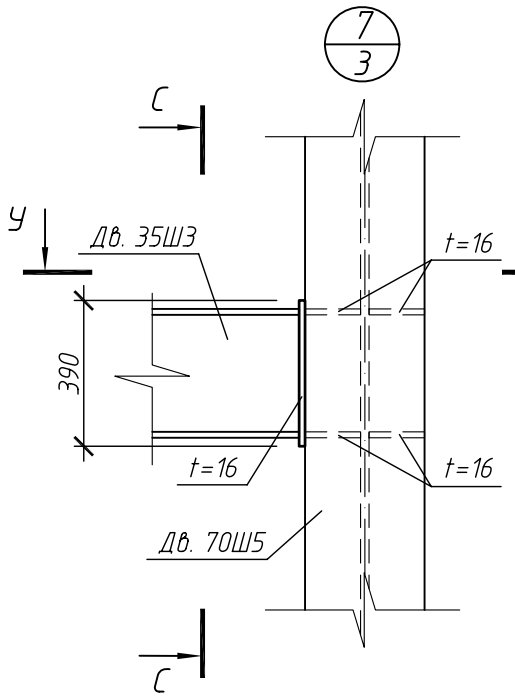

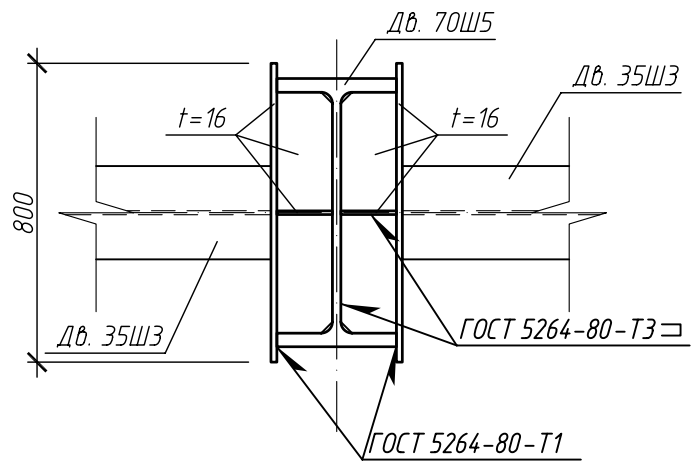

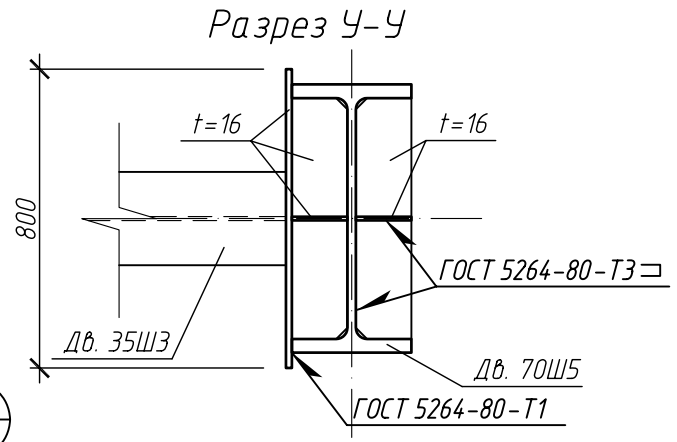

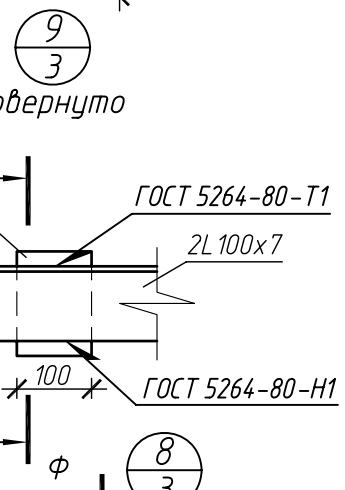

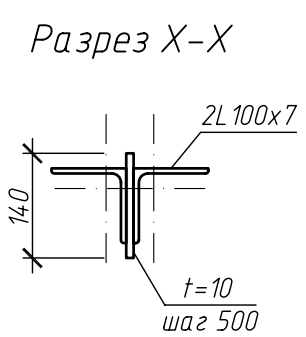

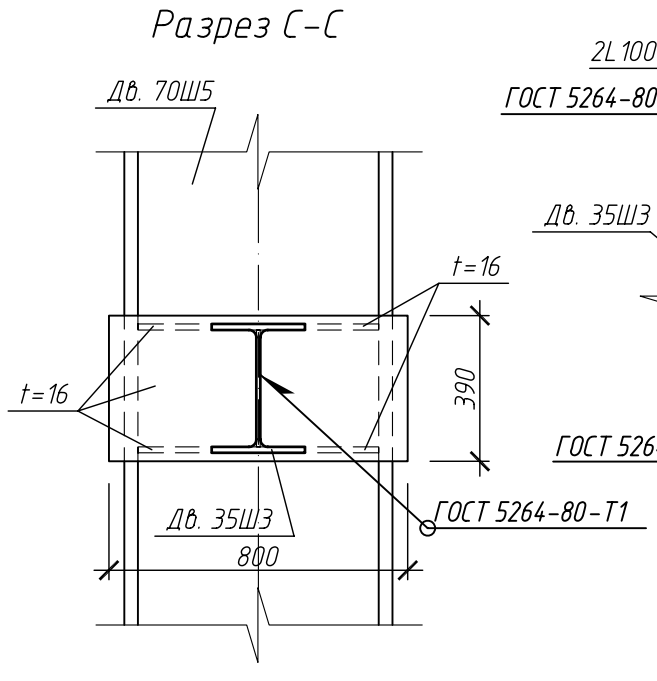

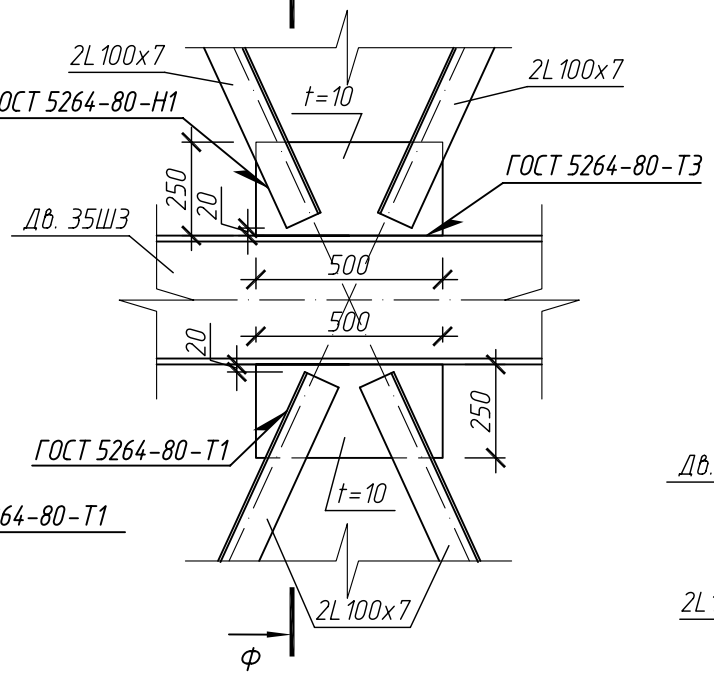

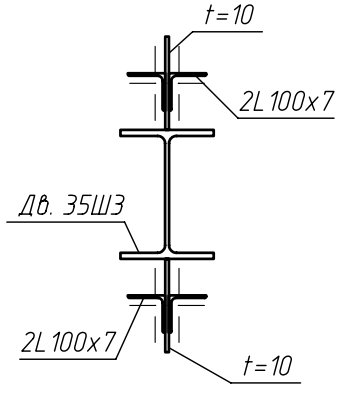

Примечания

1. Общие указания см. лист 1.
2. Схему расположения испытательного стенда см. на листе 2.
3. Сводную спецификацию конструкций и материалов на устройство испытательного стенда см. на листе 11.
4. Устройство металлической конструкции испытательного стенда выполнять совместно с его монолитным ж/б основанием. Общий порядок производства работ см. лист общих данных.
5. Марку стали для всех элементов металлической конструкции испытательного стенда принять 09Г2С по ГОСТ 19281-2014 или С345К по ГОСТ 27772-88.
6. Соединения всех элементов металлической конструкции испытательного стенда принято на сварке. Сварку выполнять в соответствии с требованиями ГОСТ 5264-80, высоту сварных швов принимать по наименьшей толщине свариваемых элементов. Для сварки применять электроды Э50 ГОСТ 9467-75.
7. Все соединения металлических элементов рам силовых контуров, верхней и нижних опорных рам запроектированы условно жесткими.
8. Антикоррозионную защиту металлических строительных конструкций, расположенных выше отм. 0,000 выполнять в соответствии с Приложением 15 СП 28.13330.2012 "Защита строительных конструкций от коррозии", в частности эмалью ПФ-115 (ГОСТ 6465-76) в два слоя по грунтовке ГФ-021 (ГОСТ 25129-82). Возможно применение других лакокрасочных материалов. Перед нанесением защитного лакокрасочного покрытия на металлические несущие и ограждающие строительные конструкции последние должны быть очищены от ржавчины, окалин, шлака и обезжирены. Очистку металла производить при помощи пескоструйной обработки и металлическими щетками до 2 степени очистки по ГОСТ 9.402-80. Металлические конструкции, изготавливаемые на заводе изготовителе и поставляемые на стройплощадку, должны быть покрыты грунтом ГФ-021 (ГОСТ 25129-82). Все сварные швы должны быть очищены от шлака и окалин, составлен акт приемки, составлены акты на скрытые работы. В местах сварных соединений конструкций нанести дополнительно два слоя эмали ПФ по грунту ГФ.
9. Контроль качества сварных швов осуществлять согласно СП 53-101-98.

Взам. инв. №

Подп. и дата

Инв. № подл.

						РНФ 14-29-00172-1-КР.3
						Здание с испытательным стендом по адресу: г.Пермь, ул.Академика Королева, 1
Изм.	Кол.уч.	Лист	№ док.	Подп.	Дата	
						Здание с испытательным стендом
Разраб.		Лядов				Стадия: Р; Лист: 9; Листов:
Проверил		Плотников				Узлы 6 ... 9
Н.контр.		Лядов				ИМСС УрО РАН

Формат А3